DWG.NO. AM30045

寸法：mm

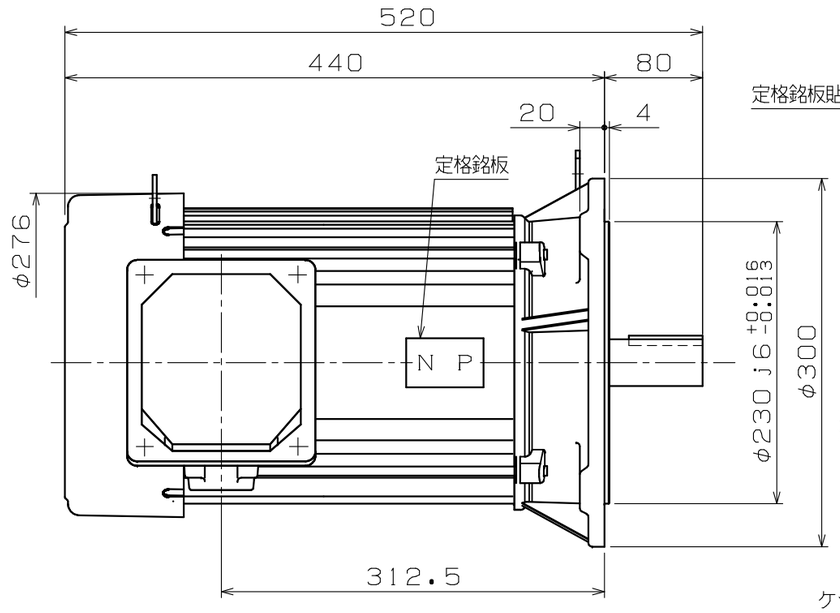

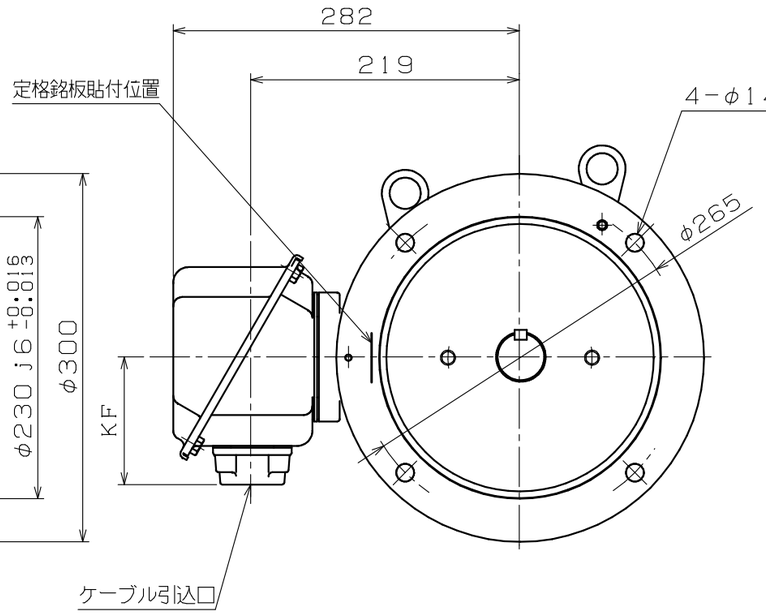

端子箱詳細図

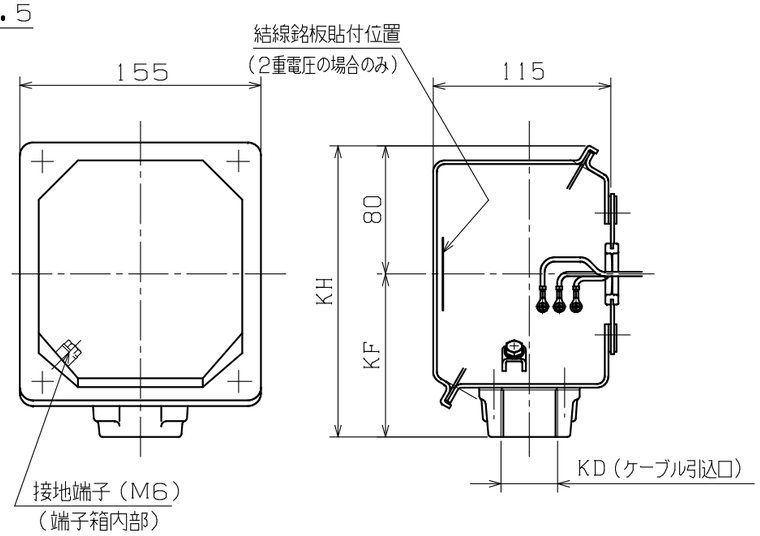

KD：ケーブル引込口	KF	KH	適用厚鋼電線管	標準
PF1/2	105	185	16	
PF3/4	105	185	22	
PF1	105	185	28	
PF1 1/4	105	185	36	◎
PF1 1/2	125	205	42	
PF2	125	205	54	

注）1．軸端キー及びキー溝は、ＪＩＳ Ｂ 1301−1976（沈みキー，キー溝）によっています。

2．回転方向（連結側から見て）

☑ 反時計方向（標準） ☐ 時計方向 ☐ 両方向

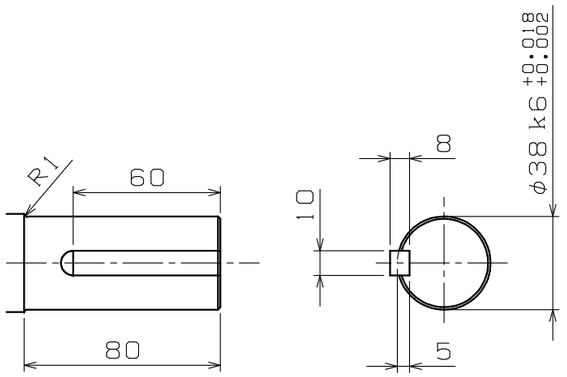

軸端詳細図

Nidec
提出検印
'20.11.18
日本電産テクノモータ株式会社

使用条件	取付方向	軸水平
	冷媒温度	−20℃〜+40℃
	相対湿度	85%RH以下
設計仕様	適用規格	ＪＩＳ，ＪＥＣ
	保護構造	ＩＰ44
	回転方向	注）2．による
	塗装色	マンセルN7
	軸の動き	連結反対側に約0．19mm
	軸受番号（連結側）	6208ZZC3
	（連結反対側）	6206ZZC3
	軸受グリース	マルテンプSRL
	概算質量	66kg

御注文先 （株）大平電機 殿

見積番号

受注番号 20M0284

項NO． 12

用途

定格

形式	出力 kW	定格	極数	電圧 V	周波数 Hz	耐熱クラス	ワク番号
FELF-5PO	7.5	S1	4	200/200/220 400/400/440	50/60/60 50/60/60	F	132M

REVISIONS				
②	モータ外観、リード線変更	'15.03.13	瀧川	日野
①	端子箱位置寸法変更の為	'15.02.13	瀧川	日野
	DESCRIPTION	DATE	BY	APPR.

SCALE 1／5

Nidec 日本電産テクノモータ株式会社 NIDEC TECHNO MOTOR CORPORATION

承認 APPR.	検図 CHECK	作図 DRAW.
日野 '14.03.04	篠原 '14.03.04	瀧川 '14.03.04

三相かご形誘導電動機・全閉外扇形

外形図 屋外用

DWG.NO. AM30045

REV. ②